第三角図法

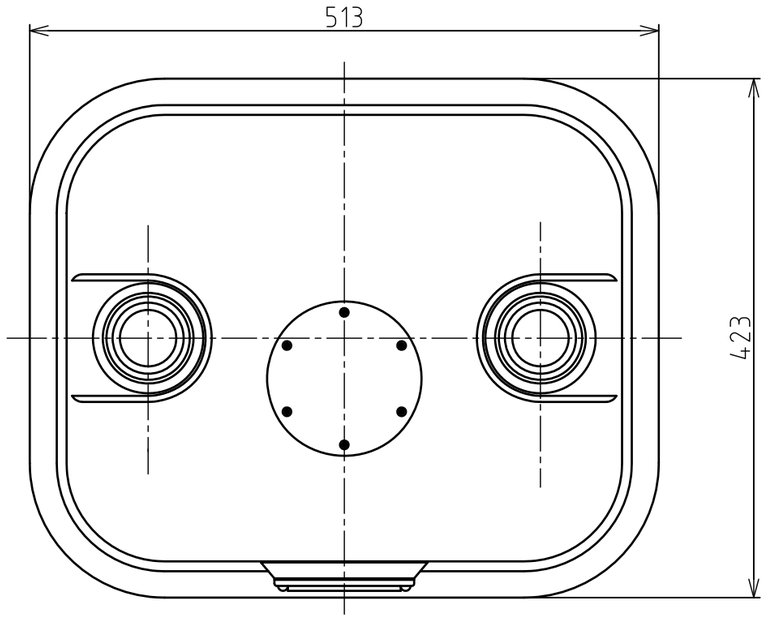

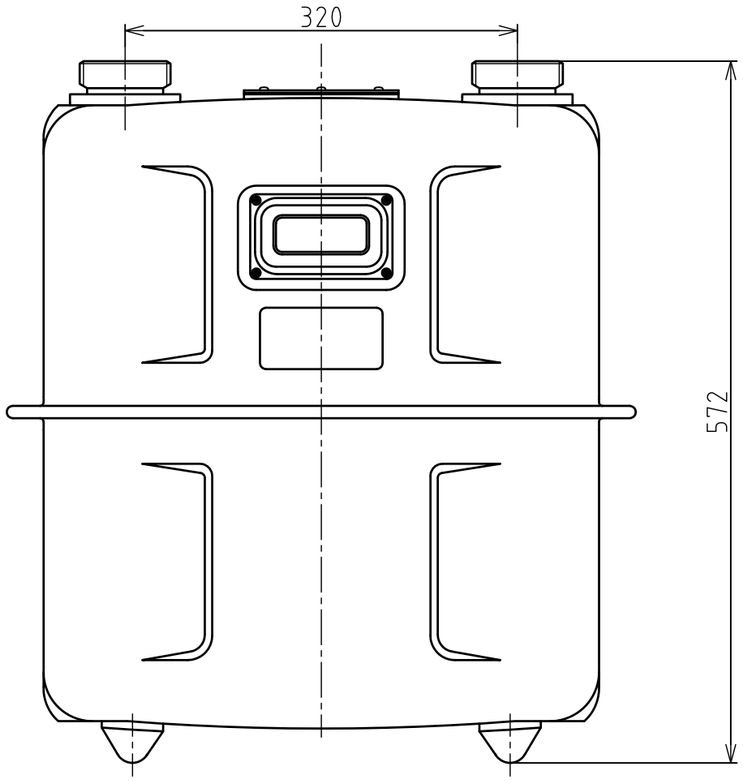

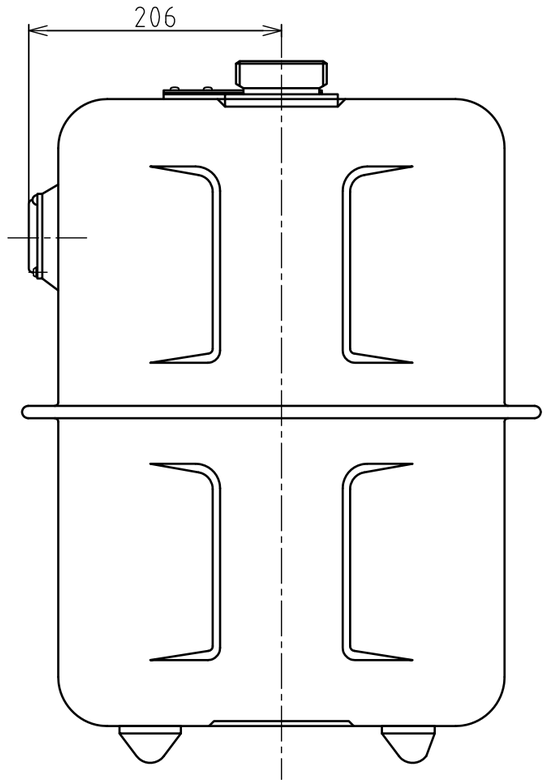

備考		記号	修正事項	担当	修正年月日
	6.				
	5.	5			
	4.	4			
	3.	3			
	2.	2			
	1.	1			

個数		兼用				品目コード	
尺度	1/5	設計		製図			
		日付		日付		材質	
写図	山下	検図	山本	承認	西		
日付	'23.08.29	日付	'23.08.29	日付	'23.08.29	部品番号	メッキ・塗装

図面番号

NL40 外形図

名称

関西ガスメータ株式会社